Lemi®

ITALIAN WELLNESS EQUIPMENT

PODOLOGIA

PODIATRY

PODO BRUSO

standard version / versione standard

COD. 213

Podo Bruso is designed to provide maximum comfort for the client and allow the practitioner to change the working position. In fact, the Podo Bruso base starts from a very low min. height to a considerable max. height. It ensures ease of use and functionality.

Podo Bruso è progettato per offrire il massimo comfort per il cliente e consentire al professionista di cambiare la posizione di lavoro. Infatti, la base di Podo Bruso parte da un'altezza minima molto bassa, fino ad arrivare a una considerevole altezza massima. Garantisce facilità d'uso e funzionalità.

Focus on

- *3 electric motors for height, back and trendelenburg adjustment*
- *Manually adjustable legrests with inclination, extension and 90° rotation*
- *Standard foot pedal control*
- *Automatic reset function*
- *Entirely enclosed in ABS covering*
- *"Easy-to-clean" mattress*
- *Wide selection of class 1IM fire-resistant coverings*
- *Standard mattress with flat armrests*
- *Rotation 180°*

- 3 motori elettrici per regolazone di altezza, schiena e trendelenburg
- Poggiagambe regolabili manualmente con inclinazione, estensione e rotazione di 90°
- Pedaliera standard
- Funzione di azzeramento automatico
- Carter in ABS completamente chiuso
- Materasso "easy to clean"
- Ampia scelta di rivestimenti ignifughi classe 1IM
- Materasso standard con braccioli piatti
- Rotazione 180°

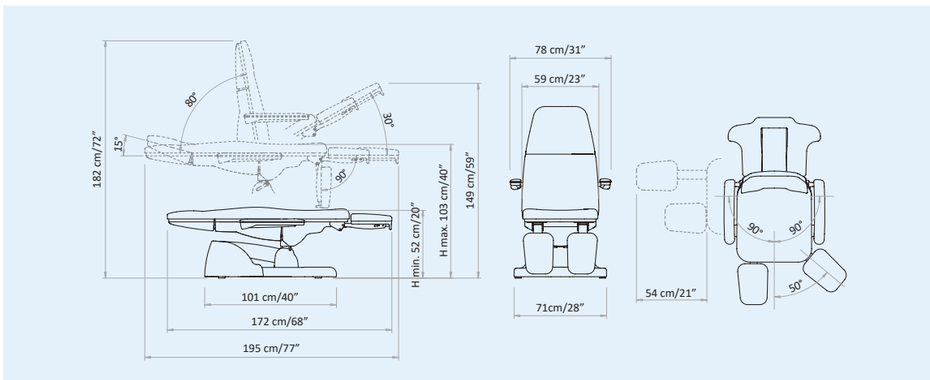

Packaging details

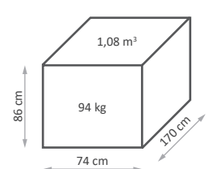

MAXIMUM CAPACITY
PORTATA MASSIMA
200 kg

MOVEMENTS

3 independent electric movements: height, backrest, trendelenburg

Adjustable and extractable leg rest with 90° side opening

Foot pedal control with automatic function

MOVIMENTI

3 movimenti elettrici indipendenti: altezza, schiena, trendelenburg

Gambe regolabili ed estraibili con apertura laterale 90°

Comando di azzeramento automatico che riporta il letto nella posizione base

Easy-to-clean" mattress
Materasso "easy-to-clean"

Adjustable and extractable legrest
Gambe regolabili ed estraibili

Electric Trendelenburg
Trendelenburg elettrico

90° rotation on both sides
Rotazione 90° da entrambi i lati

Manual legrest with 90° side opening
Gambe manuali con apertura laterale 90°

BASE CUSTOMIZATION

We provide a thermoformed ABS base, completely closed to prevent any infiltration of powders or liquids. It is a very hard material, scratch-proof resistant and easy-to-clean.

PERSONALIZZAZIONE BASE

Forniamo una base in ABS termoformato, completamente chiuso per evitare qualsiasi infiltrazione di polveri o liquidi. È un materiale molto duro, resistente ai graffi e facile da pulire.

MATTRESS CUSTOMIZATION

Nefos is the exclusive upholstery line by Lemi. The innovative material and its special finishing touch guarantee easy-cleaning and hygiene. Its extraordinary structural qualities will persist through the years. An incredibly elastic texture enhances the memory foam mattress softness and quality at its best.

PERSONALIZZAZIONE MATERASSO

Nefos è la linea di rivestimento esclusive di Lemi. L'innovativo materiale e il suo speciale tocco di finitura garantiscono una facile pulizia e igiene. Le sue straordinarie qualità strutturali permangono nel corso degli anni. Una texture incredibilmente elastica migliora al massimo la morbidezza e la qualità del materasso in Memory Foam.

Available finishing for PODO BRUSO
Finiture disponibili per PODO BRUSO

Beige
Beige

Grey
Grigio

NEFOS COLORS COLORI NEFOS

The images are for illustrative purposes only and may not reflect the actual finish of the product, particularly when viewed through a screen. Therefore, the **SELECTION OF THE MATTRESS FABRICS** must take place **AFTER CONSULTING** the **PHYSICAL SAMPLES** in the **NEFOS COLOR CHART**.

Le immagini hanno valore puramente illustrativo e possono non rispecchiare la finitura reale del prodotto, in particolare se visualizzate attraverso uno schermo. Pertanto la **SELEZIONE DEI RIVESTIMENTI DEI MATERASSI** deve avvenire **PREVIA CONSULTAZIONE** della **CAMPIONATURA FISICA** nella **CARTELLA COLORI NEFOS**.

ACCESSORIES UPON REQUEST
ACCESSORI SU RICHIESTA

All Podological chairs have a standard setting customizable upon request.

Tutte le poltrone Podologiche hanno una configurazione standard personalizzabile su richiesta.

Wireless foot pedal control
(NO foot pedal with cable NO remote control)
Pedaliera wireless (NON compatibile con il pedale a filo e con la pulsantiera)

Handset control
Pulsantiera

Cushion between seat and leg rest
Cuscino fra seduta e gamba

Leg rest covering (1 pack= 100 pcs)
Proteggi gambe in tessuto (1 conf.=100 pz.)

Roll Holder (66 cm)
Roll Holder (75 cm) for XL mattress
Portarotolo (66 cm)
Portarotolo (75 cm) per materassi XL

Wheels with brake (ø 50mm)
Ruote con freno (ø 50mm)

Option for splitted automatic legrest
Opzione per gambe automatiche divise

Plastic leg protection (couple)
Protezione gambe in plastica (coppia)

UK cable
Cavo UK

Australian cable
Cavo Australia

Customization with logo
Personalizzazione con logo

TECHNICAL REQUIREMENTS
CARATTERISTICHE TECNICHE

ELECTRIC REQUIREMENTS / CARATTERISTICHE ELETTRICHE

VOLTAGE VOLTAGGIO	FREQUENCY FREQUENZA	ABSORPTION ASSORBIMENTO	TRANSFORMER TRASFORMATORE	PROTECTION RATING GRADO DI PROTEZIONE	ELECTRIC SYSTEM CONFORMS TO CEI NORMS IMPIANTO ELETTRICO a norme CEI	CONTROL BOX CENTRALINA
230/110V ac	50/60 Hz	0,7 - 1 A max	120 Va	IP 54	4	class II classe II

TECHNICAL SPECIFICATION / SPECIFICHE TECNICHE

MINIMUM HEIGHT: 52 CM / 20"
MAXIMUM HEIGHT : 103 CM / 40"
ANGLE OF INCLINATION TRENDELENBURG: 30°
ANGLE OF INCLINATION BACK REST: 80°
ANGLE OF INCLINATION LEG REST: 90°
MATTRESS LENGTH: 172 CM / 68"
MATTRESS LENGTH WITH LEGREST: 195 CM / 77"
MATTRESS WIDTH: 59 CM / 23"
ROTATION: 180°
LATEX-FREE, NON-TOXIC AND NON-CARCINOGENIC MATERIALS
FIRE-RESISTANT UPHOLSTERY : UNI 9175 CLASS I M

ALTEZZA MINIMA: 52 CM
ALTEZZA MASSIMA: 103 CM
ANGOLO INCLINAZIONE TRENDELENBURG: 30°
ANGOLO INCLINAZIONE SCHIENA: 80°
ANGOLO INCLINAZIONE GAMBE: 90°
LUNGHEZZA MATERASSO: 172 CM
LUNGHEZZA MATERASSO CON GAMBE: 195 CM
LARGHEZZA MATERASSO: 59 CM
ROTAZIONE: 180°
MATERIALI PRIVI DI LATTICE, ATOSSICI E NON CANCEROGENI
RIVESTIMENTO IGNIFUGO: UNI 9175 CLASS I M

WARRANTY / GARANZIA

STRUCTURE: 10 YEARS
MOTORS AND CONTROL: 2 YEARS
CUSHION: 5 YEARS

STRUTTURA: 10 ANNI
MOTORI E CONTROLLI: 2 ANNI
MATERASSO: 5 ANNI

REGULATIONS
All Equipment is CE marked

Electrical equipment and beds
Directive 2006/42/CE (Machinery Directive) and national regulations
Directive 2014/30/UE (Electromagnetic Compatibility Directive) and national regulations.

Hydraulic equipment and beds
Directive 2006/42/CE (Machinery Directive) and national regulations

Images
The images are for illustrative purposes only and may not reflect the actual image of the product.

NORME
Tutte le attrezzature sono a marchio CE

Attrezzature e lettini elettrici
Direttiva 2006/42/CE (Direttiva Macchine) e disposizioni nazionali di attuazione
Direttiva 2014/30/UE (Direttiva Compatibilità elettromagnetica) e disposizioni nazionali di attuazione.

Attrezzature e lettini idraulici
Direttiva 2006/42/CE (Direttiva Macchine) e disposizioni nazionali di attuazione

Immagini
Le immagini hanno valore puramente illustrativo e possono non rispecchiare l'immagine reale del prodotto.

Lemi®
ITALIAN WELLNESS EQUIPMENT

Brusaferri & C srl
Via Mara Maretti Soldi, 13
26011 Casalbuttano (CREMONA) ITALY
Phone +39-0374-363069 Fax +39-0374-363071
info@lemigroup.it service@lemigroup.it

www.lemigroup.it