Lemi®

ITALIAN WELLNESS EQUIPMENT

# PODOLOGIA

# PODIATRY

# PODO DREAM

standard version / versione standard

*Automatic leg*
Gamba automatica

## COD. 205

*Podo Dream is an ergonomic and functional podiatry designed to provide maximum comfort for the client and allow the practitioner to change the working position thanks to the very low min. height of 52 cm. Featuring 3 motors with automatic reset function. The base size is suitable also for smaller rooms.*

Podo Dream è una poltrona podologica ergonomica e funzionale progettata per offrire il massimo comfort per il cliente e consentire al professionista di altenare la posizione di lavoro anche grazie all'altezza minima di 52 cm. Dotata di 3 motori elettrici con funzione di ritorno automatico. L'ingombro della base è adatto anche per le stanze più piccole.

## Focus on

- *3 electric motors for height, back and trendelenburg adjustment*
- *Manually adjustable legrests with inclination, extension and 90° rotation*
- *Standard foot pedal control*
- *Automatic reset function*
- *Entirely enclosed in ABS covering*
- *"Easy-to-clean" mattress with flat armrests and head pillow*
- *Wide selection of class 1IM fire-resistant fabrics*
- *Rotation 180°*

- 3 motori elettrici per regolazone di altezza, schiena e trendelenburg
- Poggiagambe regolabili manualmente con inclinazione, estensione e rotazione di 90°
- Pedaliera standard
- Funzione di azzeramento automatico
- Carter in ABS completamente chiuso
- Materasso "easy to clean" con braccioli automatici e cuscino per la testa
- Ampia scelta di rivestimenti ignifughi classe 1IM
- Rotazione 180°

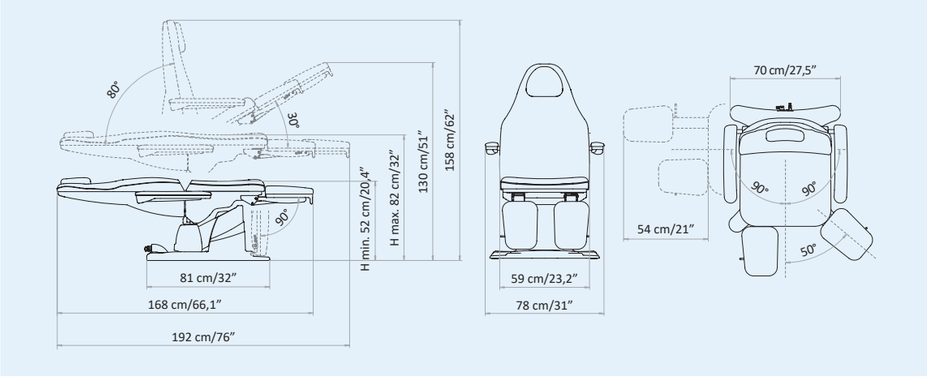


### Packaging details

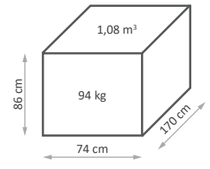


MAXIMUM CAPACITY
PORTATA MASSIMA
200 kg

# MOVEMENTS

*3 independent electric movements: height, back and trendelenburg*
*3 manual movements: legrests extension, inclination and rotation*
*Automatic reset control to bring the chair back to the initial position*
*180° Rotation*

*Head support*
Appoggiatesta

*Electric height*
Altezza elettrica

*Electric Trendelenburg*
Trendelenburg elettrico

*90° rotation on both sides*
Rotazione 90° da entrambi i lati

# MOVIMENTI

3 movimenti elettrici indipendenti: altezza, schiena e trendelenburg
3 movimenti manuali: estensione, inclinazione e rotazione gambe
Comando di azzeramento automatico che riporta la poltrona nella posizione base
Rotazione 180°

*Electric backrest*
Schiena elettrica

*Adjustable and removable legrest*
Gambe regolabili ed estraibili

*Manual legrest*
Gambe manuali

## BASE CUSTOMIZATION

We provide a thermoformed ABS base, completely closed to prevent any infiltration of powders or liquids. It is a very hard material, scratch-proof resistant and easy-to-clean.

## PERSONALIZZAZIONE BASE

Forniamo una base in ABS termoformato, completamente chiuso per evitare qualsiasi infiltrazione di polveri o liquidi. È un materiale molto duro, resistente ai graffi e facile da pulire.

## MATTRESS CUSTOMIZATION

Nefos is the exclusive upholstery line by Lemi. The innovative material and its special finishing touch guarantee easy-cleaning and hygiene. Its extraordinary structural qualities will persist through the years. An incredibly elastic texture enhances the memory foam mattress softness and quality at its best.

## PERSONALIZZAZIONE MATERASSO

Nefos è la linea di rivestimento esclusive di Lemi. L'innovativo materiale e il suo speciale tocco di finitura garantiscono una facile pulizia e igiene. Le sue straordinarie qualità strutturali permangono nel corso degli anni. Una texture incredibilmente elastica migliora al massimo la morbidezza e la qualità del materasso in Memory Foam.

***Available finishing for PODO DREAM***
**Finiture disponibili per PODO DREAM**



*White*
Bianco

*Grey*
Grigio

## NEFOS COLORS COLORI NEFOS

The images are for illustrative purposes only and may not reflect the actual finish of the product, particularly when viewed through a screen. Therefore, the **SELECTION OF THE MATTRESS FABRICS** must take place **AFTER CONSULTING** the **PHYSICAL SAMPLES** in the **NEFOS COLOR CHART**.

Le immagini hanno valore puramente illustrativo e possono non rispecchiare la finitura reale del prodotto, in particolare se visualizzate attraverso uno schermo. Pertanto la **SELEZIONE DEI RIVESTIMENTI DEI MATERASSI** deve avvenire **PREVIA CONSULTAZIONE** della **CAMPIONATURA FISICA** nella **CARTELLA COLORI NEFOS**.

# ACCESSORIES UPON REQUEST
# ACCESSORI SU RICHIESTA

***All Podological chairs have a standard setting customizable upon request.***

**Tutte le poltrone Podologiche hanno una configurazione standard personalizzabile su richiesta.**

*Wireless foot pedal control*
*(NO foot pedal with cable NO remote control)*
Pedaliera wireless (NON compatibile con il pedale a filo e con la pulsantiera)

*Handset control*
Pulsantiera

*Cushion between seat and leg rest*
Cuscino fra seduta e gamba

*Leg rest covering (1 pack= 100 pcs)*
Proteggi gambe in tessuto (1 conf.=100 pz.)

*Roll Holder (66 cm)*
*Roll Holder (75 cm) for XL mattress*
Portarotolo (66 cm)
Portarotolo (75 cm) per materassi XL

*Wheels with brake (ø 50mm)*
Ruote con freno (ø 50mm)

*Option for splitted automatic legrest*
Opzione per gambe automatiche divise

PROT.
TESTA

*Plastic protection for head support*
Protezione in plastica per poggiatesta

*Plastic leg protection (couple)*
Protezione gambe in plastica (coppia)

*UK cable*
Cavo UK

*Australian cable*
Cavo Australia

*Customization with logo*
Personalizzazione con logo

# TECHNICAL REQUIREMENTS
## CARATTERISTICHE TECNICHE

### ELECTRIC REQUIREMENTS / CARATTERISTICHE ELETTRICHE

| VOLTAGE<br>VOLTAGGIO | FREQUENCY<br>FREQUENZA | ABSORPTION<br>ASSORBIMENTO | TRANSFORMER<br>TRASFORMATORE | PROTECTION RATING<br>GRADO DI PROTEZIONE | ELECTRIC SYSTEM CONFORMS TO CEI NORMS<br>IMPIANTO ELETTRICO a norme CEI | CONTROL BOX<br>CENTRALINA |
|---|---|---|---|---|---|---|
| 230/110V ac | 50/60 Hz | 0,7 - 1 A max | 120 Va | IP 54 | 4 | class II<br>classe II |

### TECHNICAL SPECIFICATION / SPECIFICHE TECNICHE

**MINIMUM HEIGHT:** 52 CM / 20"
**MAXIMUM HEIGHT :** 82 CM / 32"
**ANGLE OF INCLINATION TRENDELENBURG:** 30°
**ANGLE OF INCLINATION BACK REST:** 80°
**ANGLE OF INCLINATION LEG REST:** 90°
**MATTRESS LENGTH:** 168 CM / 66"
**MATTRESS LENGTH WITH LEGREST:** 192 CM / 76"
**MATTRESS WIDTH:** 59 CM / 23"
**ROTATION:** 180°
**LATEX-FREE, NON-TOXIC AND NON-CARCINOGENIC MATERIALS**
**FIRE-RESISTANT UPHOLSTERY :** UNI 9175 CLASS I M

**ALTEZZA MINIMA:** 52 CM
**ALTEZZA MASSIMA:** 82 CM
**ANGOLO INCLINAZIONE TRENDELENBURG:** 30°
**ANGOLO INCLINAZIONE SCHIENA:** 80°
**ANGOLO INCLINAZIONE GAMBE:** 90°
**LUNGHEZZA MATERASSO:** 168 CM
**LUNGHEZZA MATERASSO CON GAMBE:** 192 CM
**LARGHEZZA MATERASSO:** 59 CM
**ROTAZIONE:** 180°
**MATERIALI PRIVI DI LATTICE, ATOSSICI E NON CANCEROGENI**
**RIVESTIMENTO IGNIFUGO:** UNI 9175 CLASS I M

### WARRANTY / GARANZIA

**STRUCTURE:** 10 YEARS
**MOTORS AND CONTROL:** 2 YEARS
**CUSHION:** 5 YEARS

**STRUTTURA:** 10 ANNI
**MOTORI E CONTROLLI:** 2 ANNI
**MATERASSO:** 5 ANNI

# LEMI MATTRESSES

*The MATTRESSES of LEMI PODOLOGICAL line are made with the best quality materials to ensure maximum comfort for both the patient and the doctor.*

# MATERASSI LEMI

**I MATERASSI della linea PODOLOGICA LEMI sono realizzati con materiali della migliore qualità per garantire il massimo comfort sia per il paziente che per il medico.**

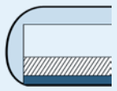

THICKNESS
SPESSORE
9cm | 3,5”

## PODO DREAM
## PODO HIGH

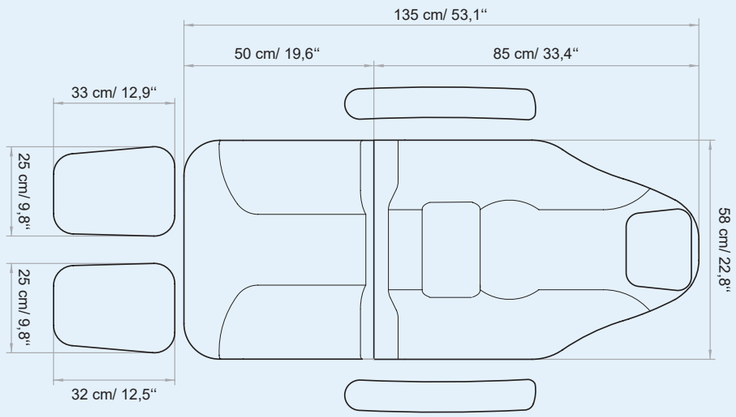


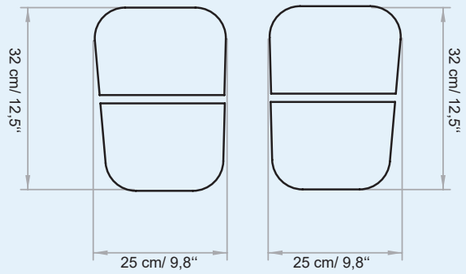


## SPLITTED
## AUTOMATIC LEGREST

*REGULATIONS*
*All Equipment is CE marked*

**Electrical equipment and beds**
Directive 2006/42/CE (Machinery Directive) and national regulations
Directive 2014/30/UE (Electromagnetic Compatibility Directive) and national regulations.

**Hydraulic equipment and beds**
Directive 2006/42/CE (Machinery Directive) and national regulations

**Images**
The images are for illustrative purposes only and may not reflect the actual image of the product.

---

NORME
Tutte le attrezzature sono a marchio CE

**Attrezzature e lettini elettrici**
Direttiva 2006/42/CE (Direttiva Macchine) e disposizioni nazionali di attuazione
Direttiva 2014/30/UE (Direttiva Compatibilità elettromagnetica) e disposizioni nazionali di attuazione.

**Attrezzature e lettini idraulici**
Direttiva 2006/42/CE (Direttiva Macchine) e disposizioni nazionali di attuazione

**Immagini**
Le immagini hanno valore puramente illustrativo e possono non rispecchiare l'immagine reale del prodotto.

Lemi®
ITALIAN WELLNESS EQUIPMENT

**Brusaferri & C srl**
Via Mara Maretti Soldi, 13
26011 Casalbuttano (CREMONA) ITALY
Phone +39-0374-363069 Fax +39-0374-363071
info@lemigroup.it service@lemigroup.it

www.lemigroup.it